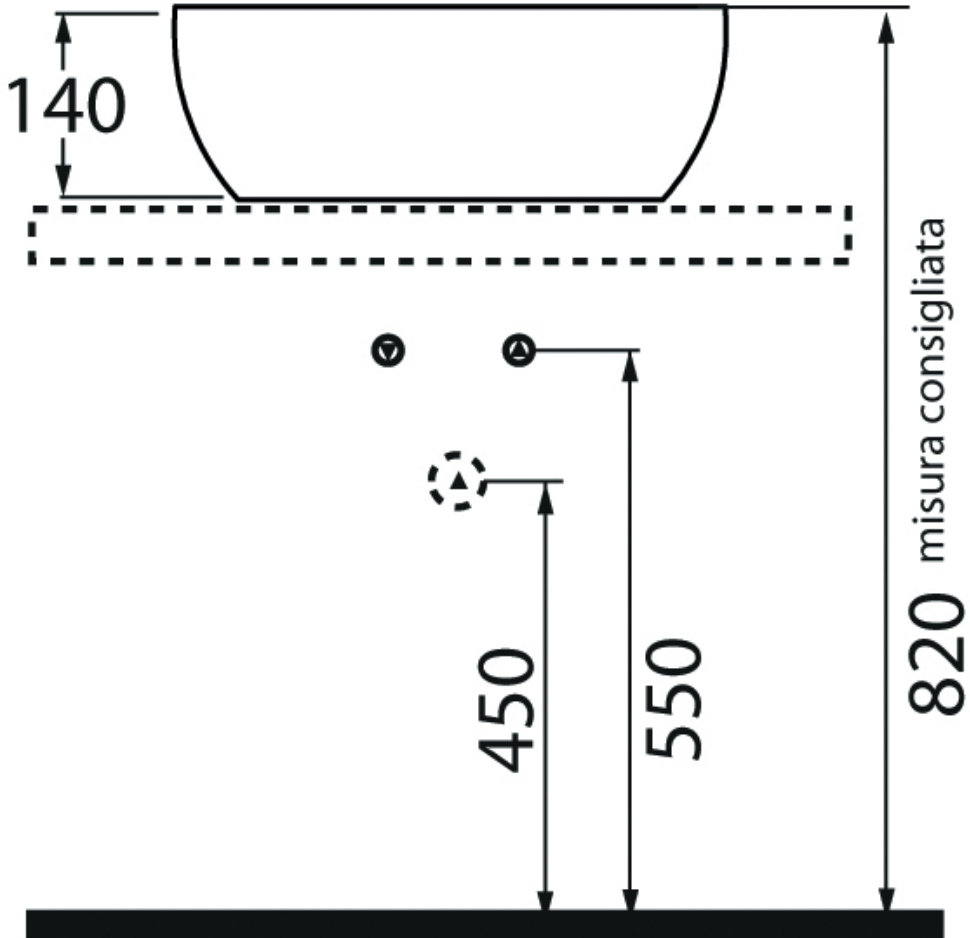
140
450
550
820
misura consigliata

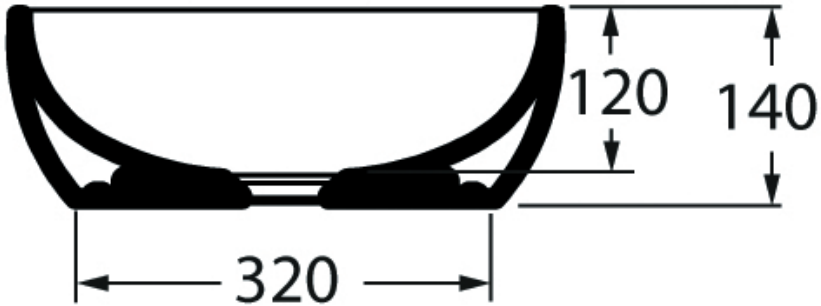
120
140
320

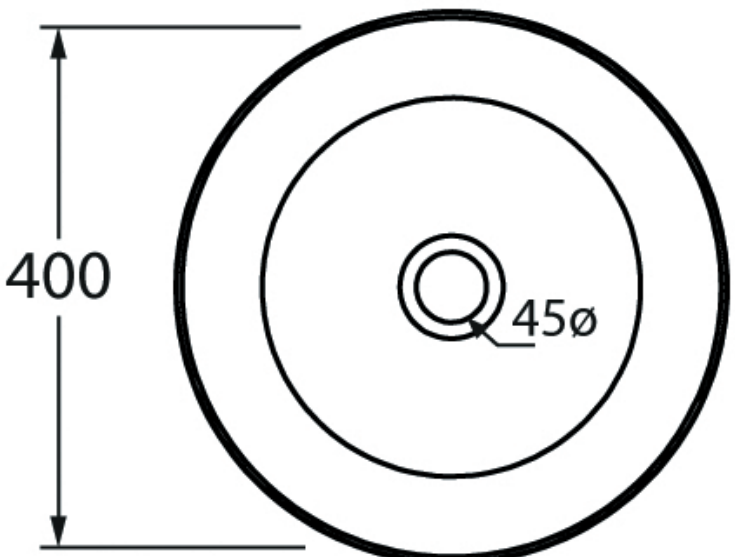
400
45ø